รถโต๊ะยกสูง

MOBILE LIFT TABLE

AS30

- รถเข็นโต๊ะยกสูงขากรรไกร 1 ชั้น
- รับน้ำหนักมากสุด 300 กก.
- ขนาดหน้าโต๊ะ 502x852 มม.
- ยกต่ำสุด 330 มม. และยกสูงสุด 910 มม.
- ยกขึ้นด้วยการเหยียบ ปล่อยลงด้วยการบีบไกปลด
- ปลอดภัยด้วยเบรกล็อคล้อและสลักล็อคขากรรไกร
- เหมาะสำหรับงานที่ต้องขนย้ายขึ้น-ลง พร้อมกับเคลื่อนที่

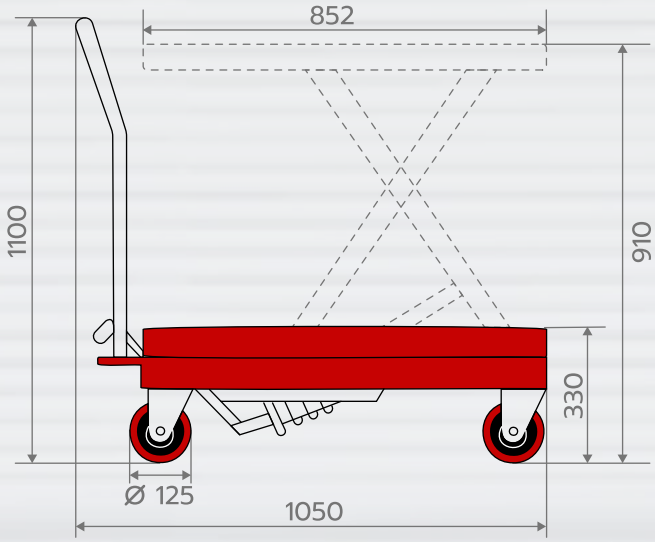

PULLING LEVER & FOOT PEDAL

SAFETY FOOT BRAKE

SAFETY BARS

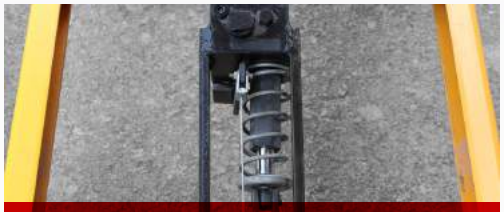

HYDRAULIC PUMP

MODEL		AS30
Capacity	(kg)	300
Table Size	(mm)	502x852
Max. Lifting Height	(mm)	910
Min. Lifting Height	(mm)	330
Handle Height	(mm)	1100
Wheel Diameter	(mm)	Ø 125
Overall Size	(mm)	502x1050
Max. Height (Foot Height)	(mm)	1010
Net Weight	(kg)	78

Note: Specification is subject to change without notice.